WICHTIG!
Lesen Sie das, bevor Sie diese Tubothal Elemente installieren

Product	Tubothal element	26.02.2020
Version	1.0	Seite 1/2
Last change	26.02.2020	

Einstellung der Mittelstangenmuttern:
Um das Volumen und das Risiko von Transportschäden zu reduzieren, kann das Element mit unmontierter Frontplatte (DuratecTM-Platte) geliefert werden. Bei der Montage der Frontplatte muss zuerst das kurze, mit "X" gekennzeichnete Keramikrohr (Länge 25mm) entfernt und durch die Frontplatte ersetzt werden.
Die Mittelstange wird während des Transports festgezogen, um die Stoßkräfte zu minimieren. Daher müssen wir die Muttern der Mittelstange so einstellen, dass sich die Keramikrohre beim Aufheizen ohne Druckkräfte wie folgt ausdehnen können;

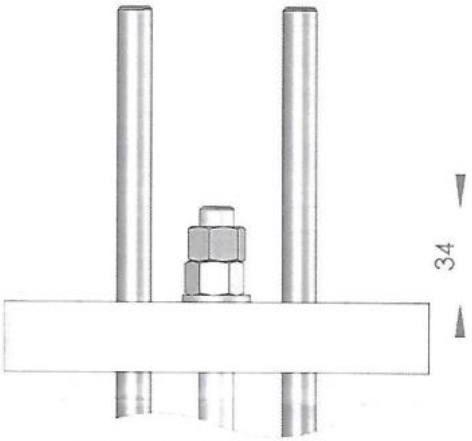

Standard center rod

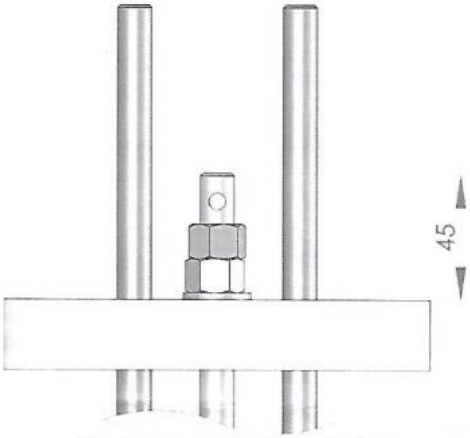

Center rod with lifting hole

Vermeiden Sie ein Verdrehen der Anschlüsse bei der Installation:
Die Anschlüsse sind nicht an der DuratecTM -Platine befestigt, was sie empfindlich gegen Verdrehen macht.

Installation im Ofen:
Wenn das Element in einen heißen Ofen installiert wird, empfehlen wir, das Element nicht schneller als etwa alle 20 Sekunden 200 mm zu montieren.

Die Klemmen müssen sich zusammen mit der Heizzone frei bewegen können, d.h. die Anschlüsse müssen sehr flexibel sein. Die Kabel dürfen die Anschlüsse nicht drücken, biegen oder verdrehen.Wir empfehlen die Tubothal-Kontaktbänder aus Aluminium.

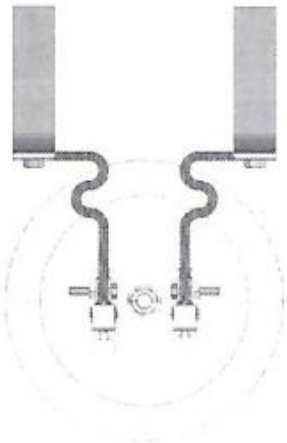

WICHTIG!
Lesen Sie das, bevor Sie diese Tubothal Elemente installieren

Vertikale Installation:
Es ist wichtig, dass das Tubothal-Element in der Mitte des Rohrs liegt, da sonst die Anschlüsse zwischen der Faser und der Frontplatte eingeklemmt werden können.

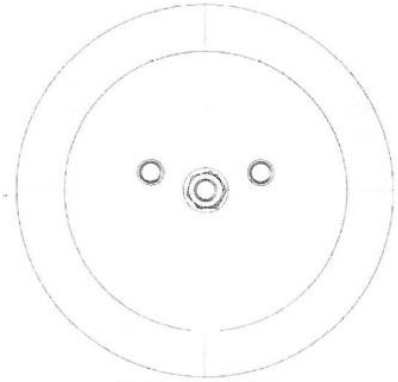

Vertical installation

Horizontaler Einbau:
Vergewissern Sie sich, dass die Anschlüsse in der horizontalen Ebene liegen, bevor Sie beginnen, das Tubothal in das Rohr zu schieben, um ein Verdrehen des Elements zu vermeiden, das die thermische Bewegung des Heizdrahts während des Betriebs verhindern kann.

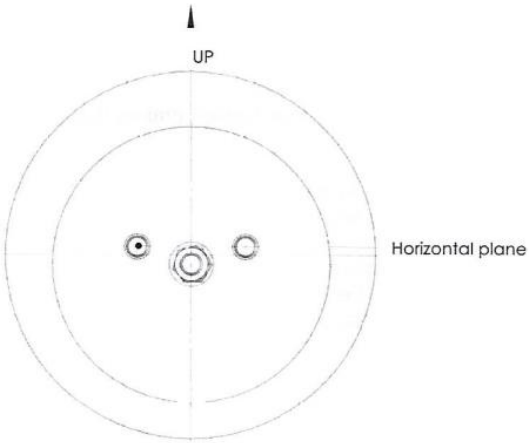

Horizontal installation